RETENÇÃO FERRO FUNDIDO COM PORTINHOLA
FLANGEADA ANSI-125 LBS

Fig. 1064

Características:

Válvula de retenção com portinhola única simples

Corpo e tampa de ferro fundido ASTM A-126 GR. B – Classe 125 Lbs.

Tampa de inspeção aparafusada – vedação em bronze ou inox.

Instalação: horizontal ou vertical.

Extremidades flangeadas padrão ANSI B.16.1 (face plana).

Dimensões de face a face padrão ANSI B.16.10.

Construção de acordo com norma MSS-SP71.

Fabricação: DN 1” a DN 12”.

Pressão de trabalho: (sem golpes)
Vapor saturado: 125 Lbs/pol²
Água, óleo e gás (a 60°C): 180 Lbs/pol²

FICHA TÉCNICA - DIMENSIONAL

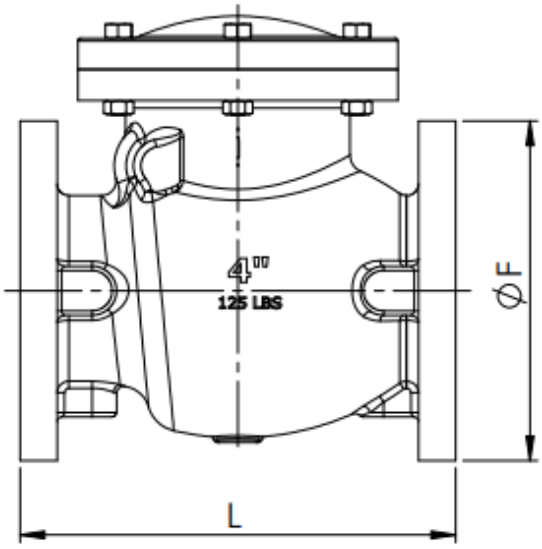

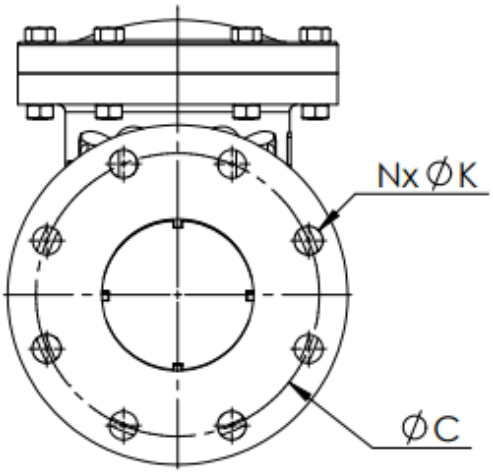

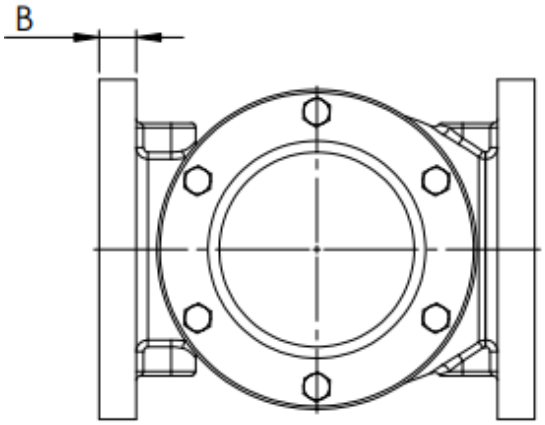

DN	1.½"	2"	2.½"	3"	4"	5"	6"	8"	10"	12"	14"	16"	18"
L	165	204	217	242	292	330	356	495	622	700	787	864	1000
B	14,2	15,8	17,5	19,1	23,9	23,9	25,4	28,4	30,2	31,8	34,9	36,5	39,7
F	127	152,4	177,8	190,5	228,6	254	279,4	342,9	406,4	482,6	533	597	635
C	98,6	120,7	139,7	152,4	190,5	215,9	241,3	298,5	362	431,8	476	540	578
N	4	4	4	4	8	8	8	8	12	12	12	16	16
K	5/8"	3/4"	3/4"	3/4"	3/4"	7/8"	7/8"	7/8"	1"	1"	1.⅛"	1.⅛"	1.¼"

Características:
Construção conforme MSS-SP71 Flanges conforme ANSI 16.1,
Face a face conforme ANSI B16.10 e teste conforme API 598

GNW ACESSÓRIOS INDUSTRIAIS LTDA.
Rua Rodrigues do Prado, 320 -A - Bairro: Nova Cachoeirinha - Belo Horizonte - MG.
Telefone: (31) 3586-5329 - E-mail: vendas@gnwacessoriosindustriais.com.br - www.gnwacessoriosindustriais.com.br