RETENÇÃO WAFER DUPLA PORTINHOLA - ANSI 150LBS

Fig. 1160

Características:

Válvula retenção tipo wafer para montagem entre flanges ANSI ou DIN – classe 150Lbs.

Instalação horizontal / vertical.

Corpo e disco (portinholas) em F°F° nodular, aço carbono WCB, Bronze ou Aço Inox.

Eixos em aço inox AISI 410 / 304 / 316 e mola em aço inox AISI 302.

Sede de Vedação: EPDM, BUNA-N, VITON, SILICONE, HYPALON e outras, vulcanizada no corpo.

Construção conforme API-594.

Fabricação: DN 2” a DN 20”.

Pressão de trabalho: 150 Lbs/pol²

FICHA TÉCNICA - DIMENSIONAL

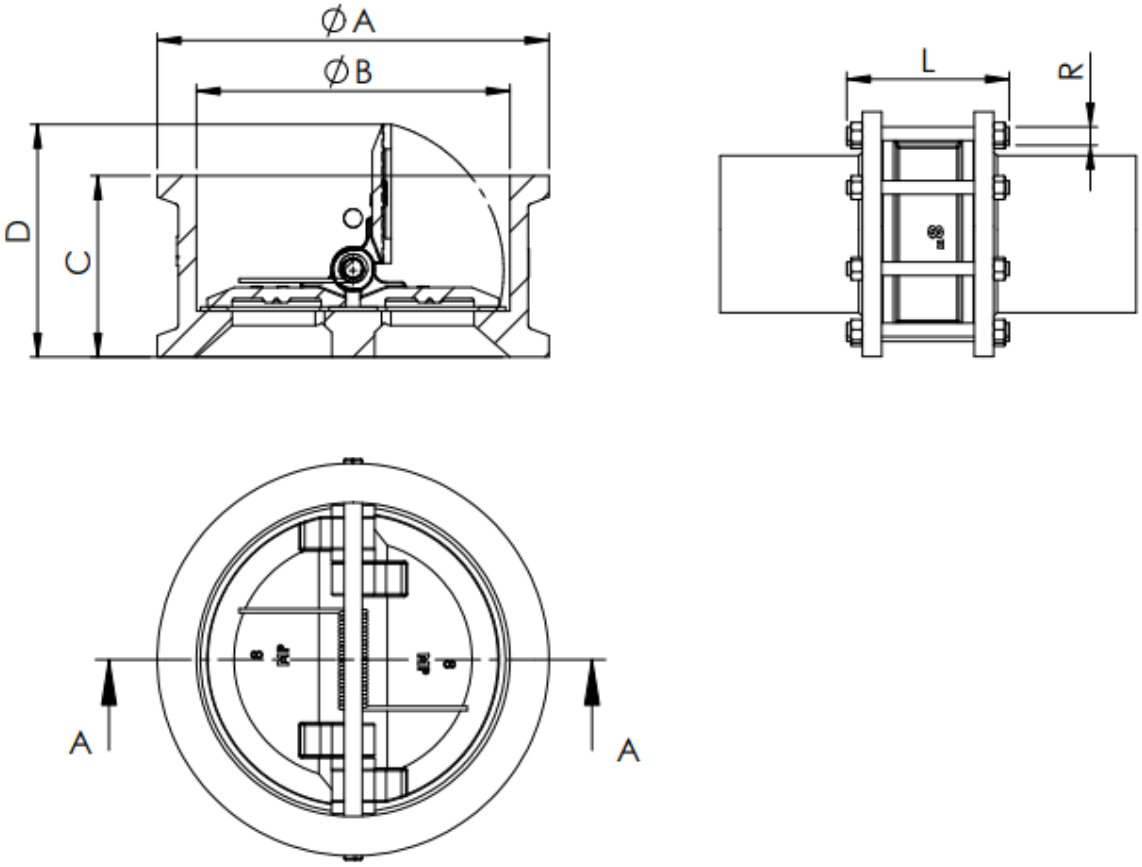

DN	A	B	C	D	R	L	
						PARAFUSO	PRISIONEIRO
1.½"	82	54	60	52	W 1/2"	117	130
2"	106	60	60	55	W 5/8"	130	136
2.½"	125	75	67	65	W 5/8"	143	150
3"	137	90	73	73	W 5/8"	149	162
4"	170	120	73	90	W 5/8"	149	162
5"	194	140	86	105	W 3/4"	170	181
6"	220	169	98	126	W 3/4"	170	181
8"	275	219	127	170	W 3/4"	216	230
10"	332	272	146	205	W 7/8"	241	260
12"	400	324	181	245	W 7/8"	283	296
14"	442	365	184	275	W 1"	292	311
16"	495	415	190	315	W 1"	305	324
18"	540	465	203	340	W 1.⅛"	324	349
20"	595	512	219	370	W 1.⅛"	353	372